СЛОДЭС

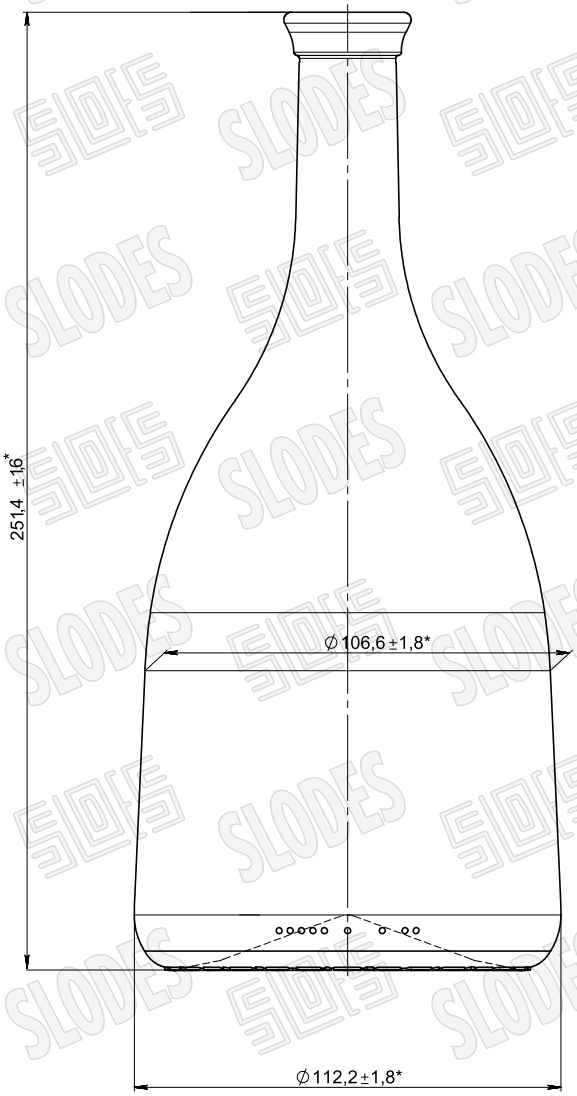

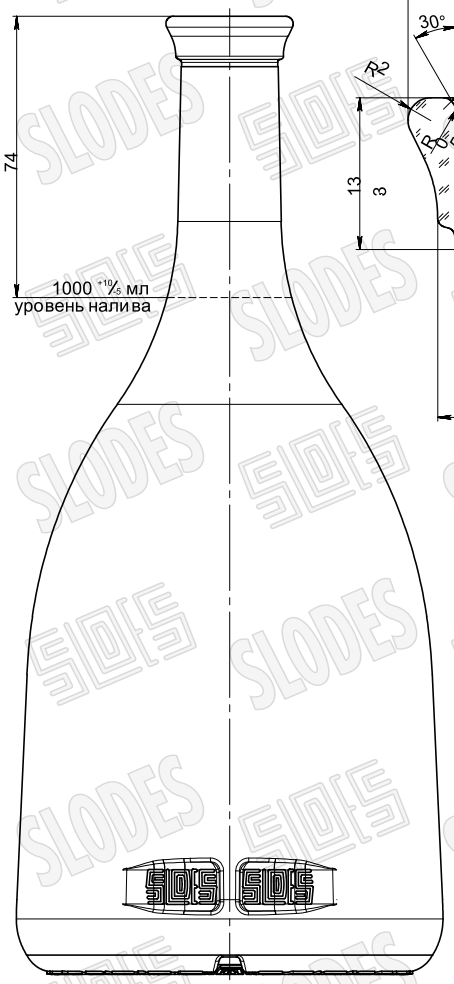

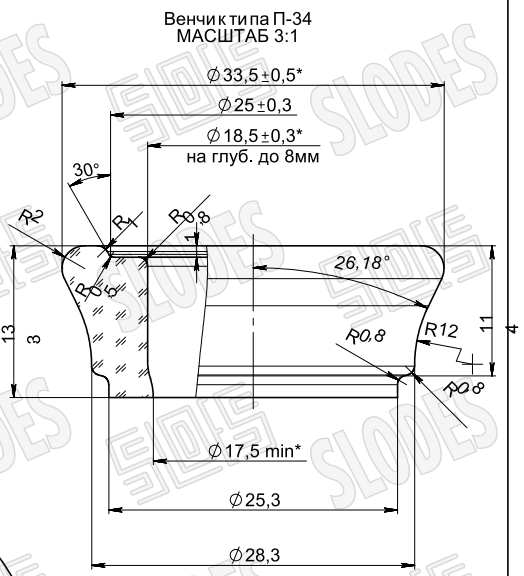

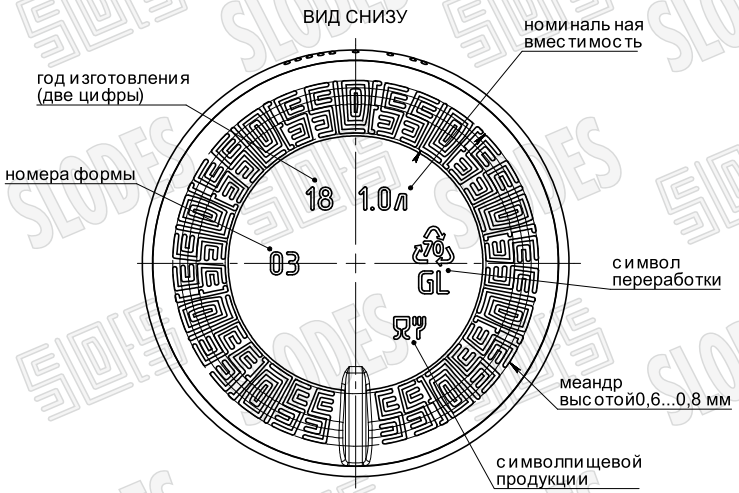

Номинальная вместимость 1000 мл

Полная вместимость 1025 +10/-5 мл

Масса рекомендуемая 580±10 г

* - Контролируемые размеры

Изм.	Лист	№ докум.	Подп.	Дата
Разраб.				23.10.18
Пров.				
Т.контр.				
Н.контр.				
Утв.				

Бутылка Бэлл вместимостью 1000 мл

Стекло тарное ГОСТ Р 52022-2003

Лит.	Масса	Масштаб
Лист	Листов	