СЛОДЭС

Венчик типа В-28-8 ГОСТ 10117.2-2001
МАСШТАБ 3:1

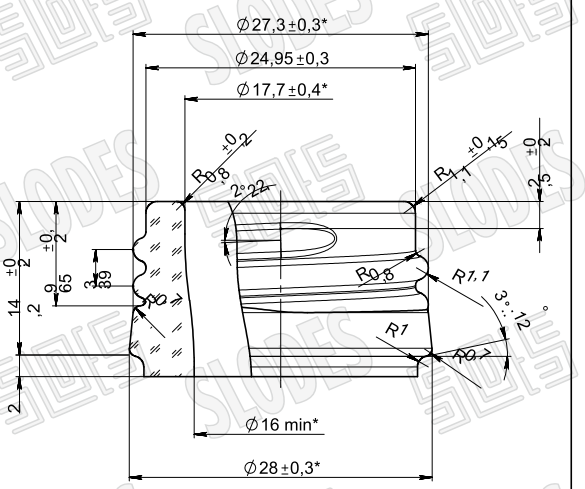

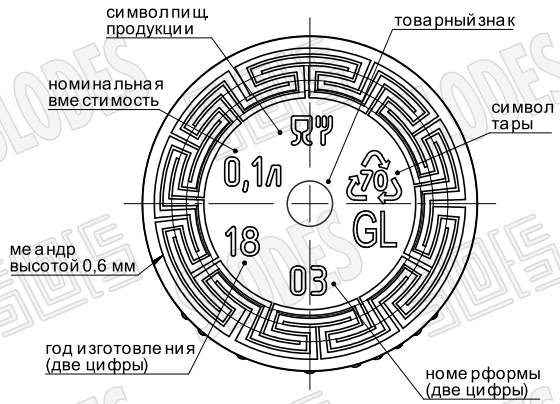

Номинальная вместимость 100 мл
Полная вместимость 110 ±6 мл
Масса рекомендуемая 110±10 г
* - Контролируемые размеры

Толщина стенки минимум 1,1мм
Толщина дна минимум 2,5мм

Изм.	Лист	№ докум.	Подп.	Дата		Лит.	Масса	Масштаб
Разраб.				25.12.17	Бутылка РОКСА вместимостью 100 мл			2:1
Пров.						Лист	Листов	
Т.контр.					Стекло тарное ГОСТ Р 52022-2003			
Н.контр.								
Утв.								