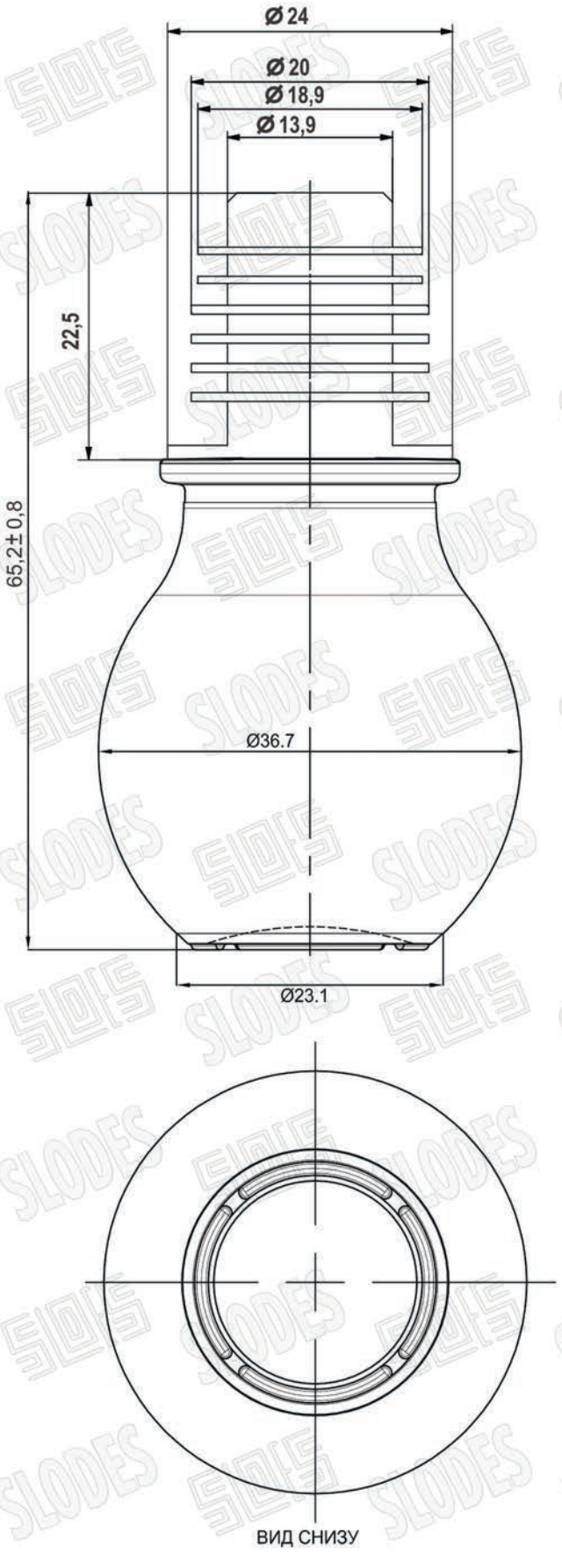

Масса изделия 38 г

					Пробка полимерная СП-132-17-Шар		*Лист*
							1
Изм.	*Лист*		*Подп.*	*Дата*			